Mod. 2

FERRETERÍA-HOGAR

COLGADOR

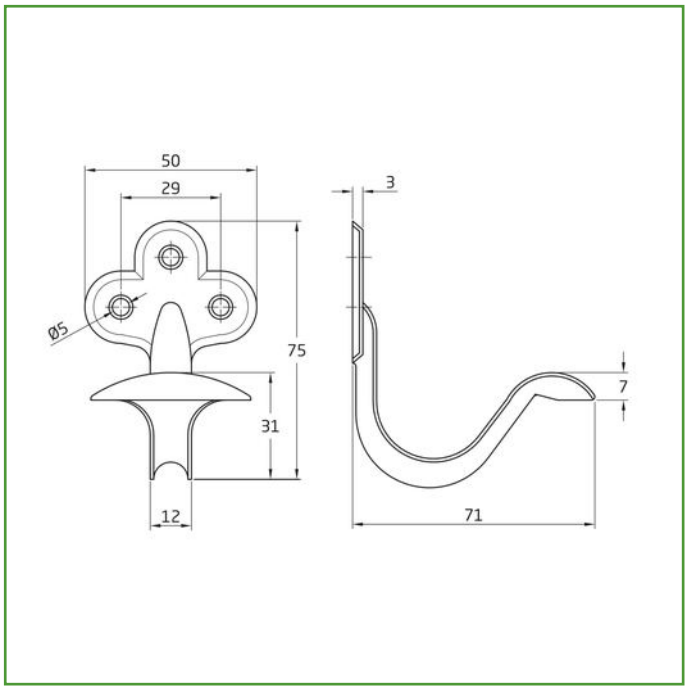

Medidas: 8 x 5 x 7.5 cm

Material: Acero

Acabado: Zincado

Código: 148

Presentación: Con EAN Individual

EAN pieza: 8413023001480

Características

El colgador de pared metálico, fabricado en acero zincado, es una opción óptima para mantener organizados abrigos, bufandas, bolsos y otros accesorios, aportando un toque de elegancia a cualquier espacio. Su diseño versátil lo hace apto para instalar en recibidores, entradas o habitaciones, asegurando una fijación firme y duradera con tirafondos. Gracias a las propiedades del acero, este colgador es extremadamente resistente a la tracción y al desgaste, ofreciendo una larga vida útil. Es perfecto para superficies como paredes, madera o metal, y su diseño clásico y polivalente lo convierte

Ecofriendly

En AMIG tenemos como objetivo ofrecer la mejor calidad en nuestros productos sin dañar el medio ambiente. Por eso, trabajamos para cumplir en todo momento con la normativa ambiental en nuestros procesos, así como implantando el Sistema Integral de Gestión (SIG) de residuos de envases y embalajes.

Instrucciones de montaje / Utilidades

Para instalar el colgador de pared, seleccione una ubicación adecuada en la pared, asegurándose de que sea una superficie firme. Utilice tirafondos para fijar el colgador, asegurándose de que esté nivelado.

Conservación y limpieza

Utilizar un paño seco para la limpieza
No usar productos abrasivos y/o corrosivos, detergentes, disolventes ni alcoholes.

Logística del producto:

Longitud del producto (cm):	8
Ancho del producto (cm):	5
Altura del producto (cm):	7.5
Peso del producto (gr):	39

Datos packaging:

Cantidad por envase:	25
Longitud del envase (cm):	37
Ancho del envase (cm):	9
Altura del envase (cm):	6
Peso del envase (Kg):	1.13
EAN del envase:	8413023401488

Cantidad por embalaje:	200
Longitud del embalaje (cm):	31
Ancho del embalaje (cm):	21
Altura del embalaje (cm):	43
Peso del embalaje (Kg):	7.8
EAN del embalaje:	8413023701489

AMILIBIA Y DE LA IGLESIA, S.A.
Poligono Industrial Zubieta s/n - 48340 Amorebieta (Bizkaia) - Spain
www.amig.es / amig@amig.es / product.info@amig.es